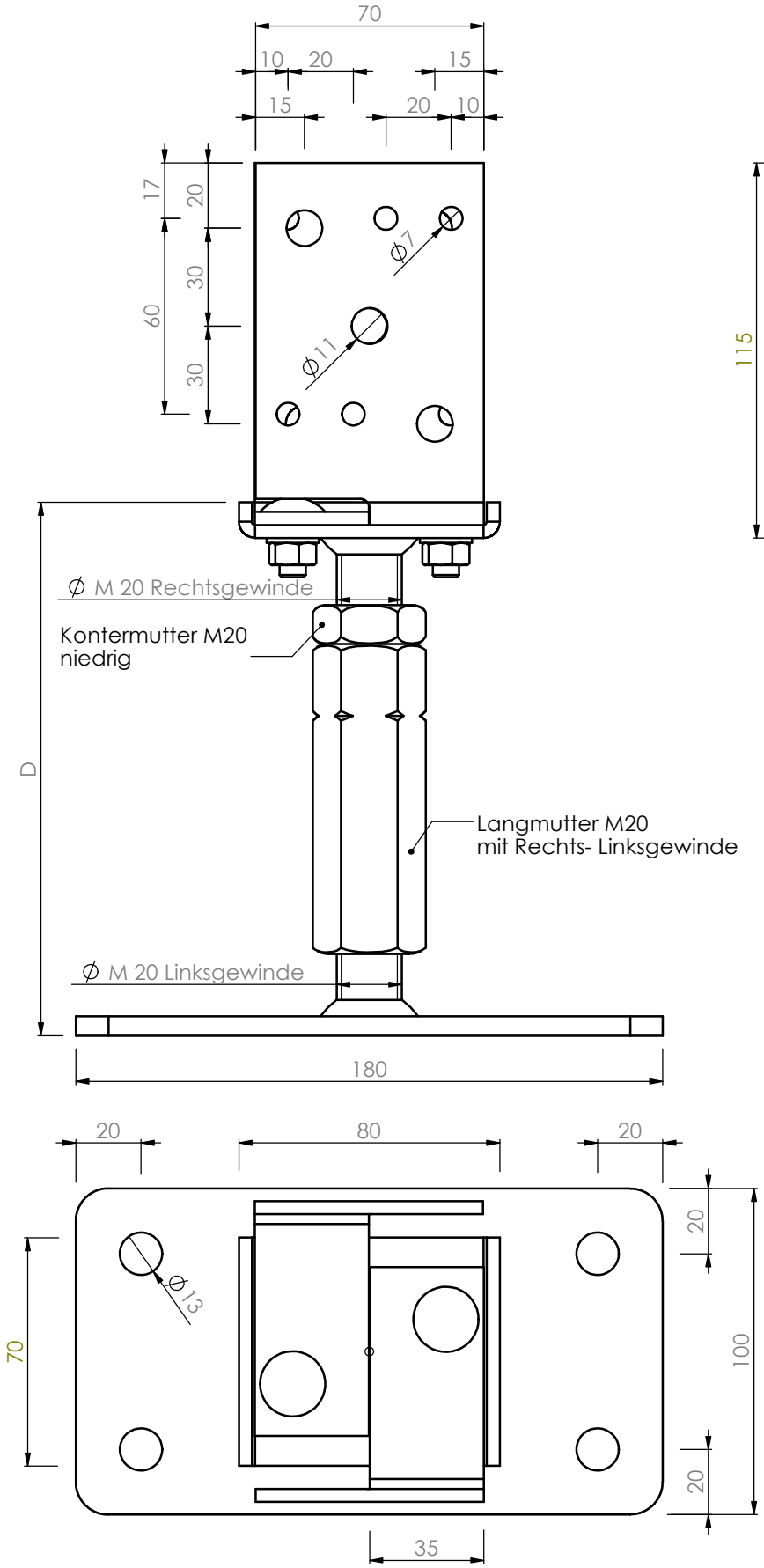

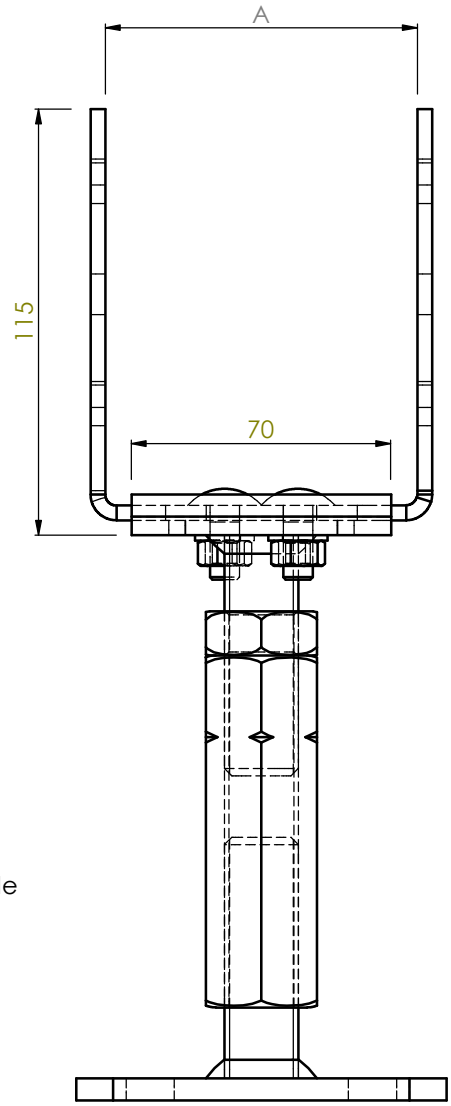

Art. EuP	Art. GH	VB
1820	19653201	150 - 200

	NAME	SIGNATUR	DATUM	OBERFLÄCHENGÜTE: verzinkt
GEZEICHNET	Linsenmayer		27.01.2016	
GEPRÜFT				
GENEHMIGT				

WERKSTOFF: S 235 JR

MASSSTAB: 1:2

BENENNUNG:

Stützenfuss Typ U-70 auf Beton höhen- / seitenverstellbar

HGH BAUBESCHLÄGE
Austraße 34
73235 Weilheim/Teck
Tel +49 (0)7023/743323-0
Fax +49 (0)7023/743323-29
www.holzverbinder.de

ZEICHNUNGSNR.

19653201

A4

BLATT 1 / 1