ÉQUERRE TYPE 40 / 90

Réf.	Dimensions [mm]							n¹			EAN	Poids	Palette	Lot
	H	x	L	x	L	x	P	Ø 5		0769	4019346	kg		
994	90	x	90	x	40	x	3,0	10		ETA-09/0322	110102	0,179	5100	100

n¹ = nombre de trous bois

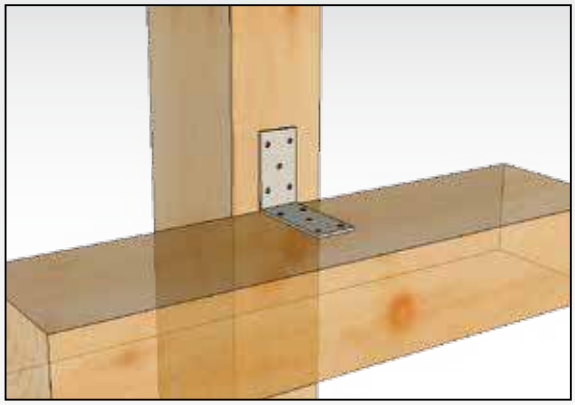

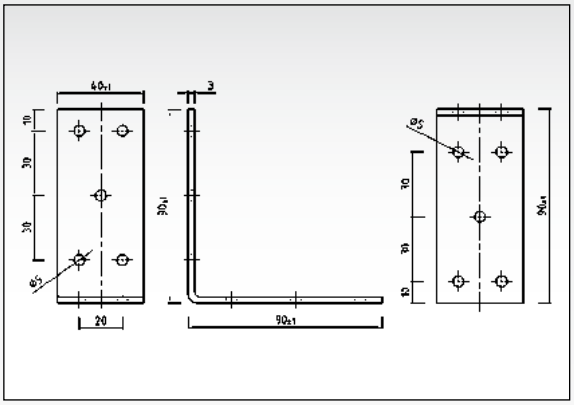

L'équerre GH type 45/95 est une équerre solide aux côtés identiques.

Elles sont utilisées là, où la résistance à lui faire supporter ne doit pas répondre à des critères extrêmes trop élevés. Par ex. pannes sur bois lamellé-collé, barreaux sur supports, etc.
Il est recommandé d'utiliser 2 équerres par raccord.
Fixer avec des clous filetés GH (page 89), vis GH (page 90).

ÉQUERRE TYPE 40 / 120

Réf.	Dimensions [mm]							n¹			EAN	Poids	Palette	Lot
	H	x	L	x	L	x	P	Ø 5		0769	4019346	kg		
1293	120	x	95	x	40	x	3,0	16		ETA-09/0322	110331	0,177	5100	100

n¹ = nombre de trous bois

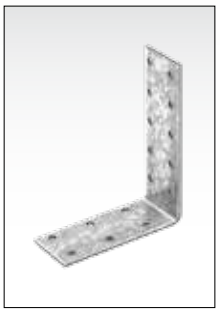

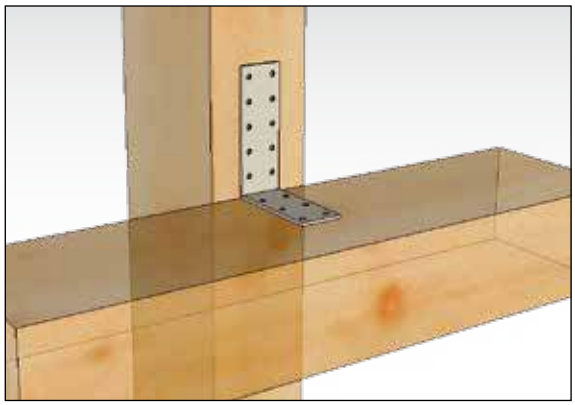

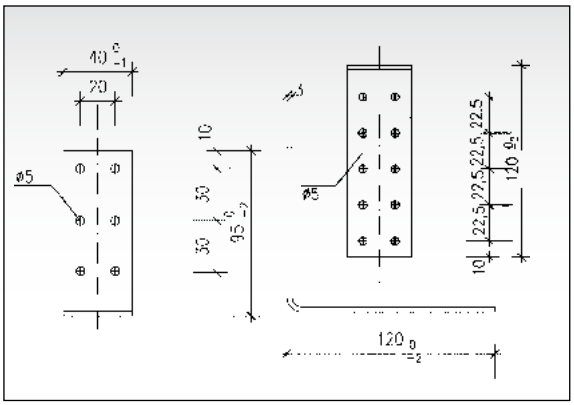

L'équerre GH de type 40/120 est une équerre robuste avec un côté plus large. Elles sont utilisées là, où la résistance à lui faire supporter ne doit pas répondre à des critères extrêmes trop élevés.
Par ex. pannes sur lamellé-collé.
Dans le cas des maisons à colombage, raccord de montant sur la traverse, etc.

Fixer avec des clous filetés GH (page 89), vis GH (page 90).
Fabriqué en acier galvanisé à chaud, 3 mm.